| | |
|---|---|
| 1. | Warstwa ścieralna z BA (AC11S) gr. 5cm wg WT-2 2016 |
| 2. | Warstwa wyrównawcza z BA (AC16W) wg WT-2 2016 średniej grubości 4cm + frezowanie profilowe |
| 3. | Istniejąca konstrukcja drogi gminnej |
| 4. | Mechaniczne ścięcie poboczy +ułożenie kruszywa z mieszanki niezwiązanej C90/3 (0/31,5) gr. 15cm |
| 5. | Warstwa wiążąca z BA (AC16W) gr. 4cm wg WT-2 2016 |
| 6. | Podbudowa zasadnicza z mieszanki niezwiązanej C90/3 gr. 20m wg. WT-4 2010 |
| 7. | Warstwa z mieszanki związanej cementem gr. 25cm C3/4 ≤6,0MPa wg.WT-5 2010 |

km 0+010,00 – 2+922,37

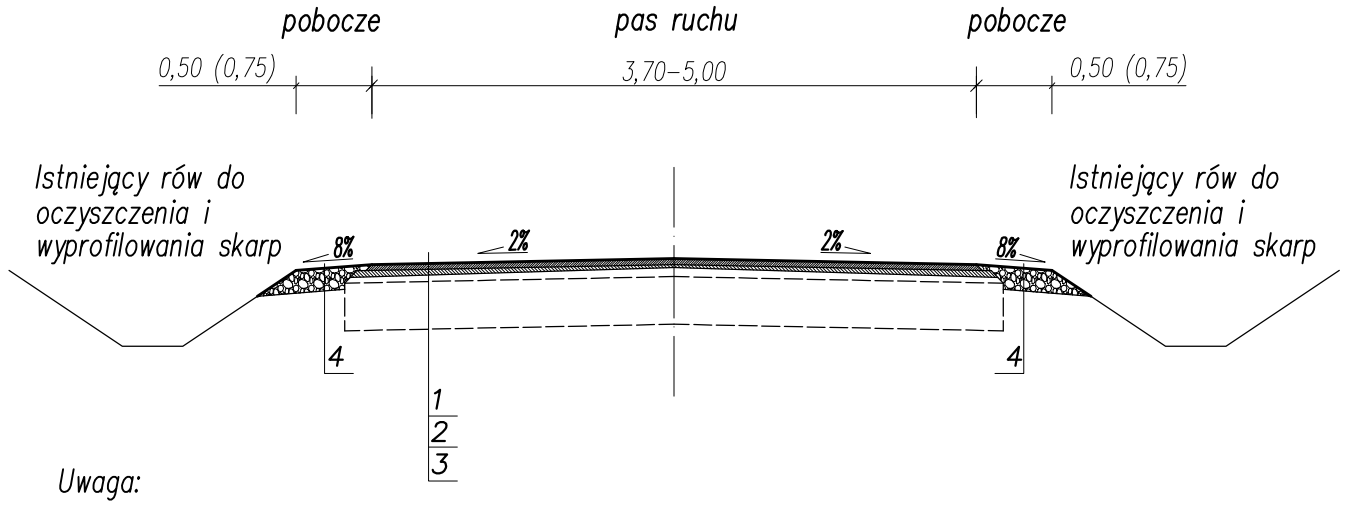


Uwaga:
Do km 1+787,36 pobocze szer. 0,75m, na pozostałym odcinku o szer. 0,50m
Pobocze należy skropić emulsją asfaltową w ilości 1,5kg/m2 oraz zasypać grysem 2–5mm w ilości 15kg/m2.
Pochylenie poprzeczne na łukach zgodnie ze stanem istniejącym

km 0+000,00 – 0+010,00

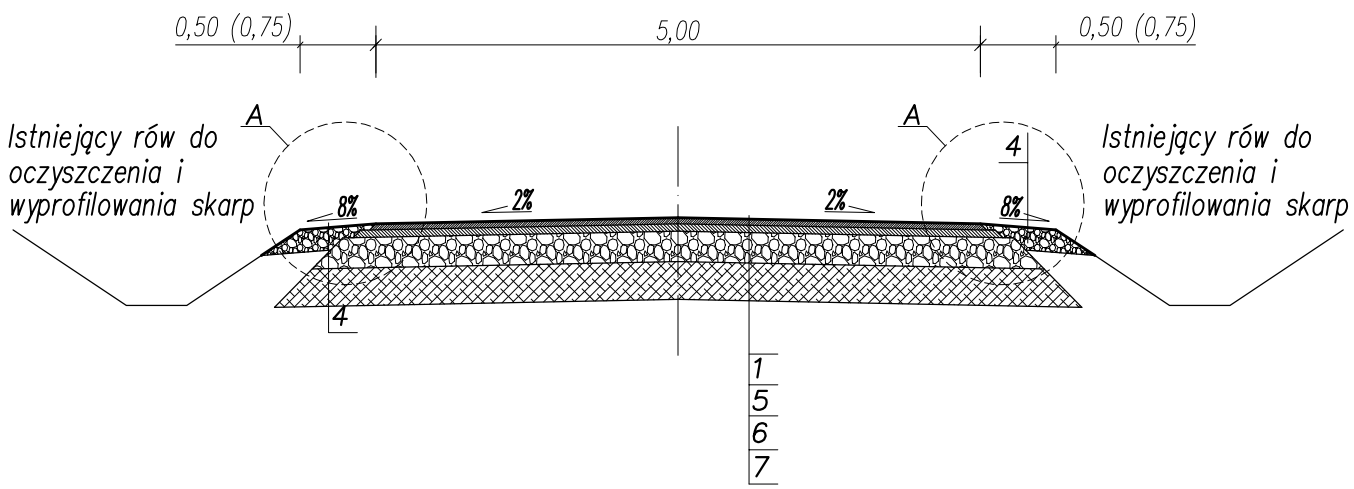


Uwaga:
W km 0+000,00–0+010,00 pobocze szer. 0,75m, na pozostałym odcinku o szer. 0,50m
Pochylenie poprzeczne na łukach zgodnie ze stanem istniejącym
Pobocze należy skropić emulsją asfaltową w ilości 1,5kg/m2 oraz zasypać grysem 2–5mm w ilości 15kg/m2.
Analogiczną konstrukcję jezdni wykonać przy remoncie przepustu w km 1+721,00 na długości 50m

SZCZEGÓŁ KONSTRUKCYJNY "A"
skala 1:10

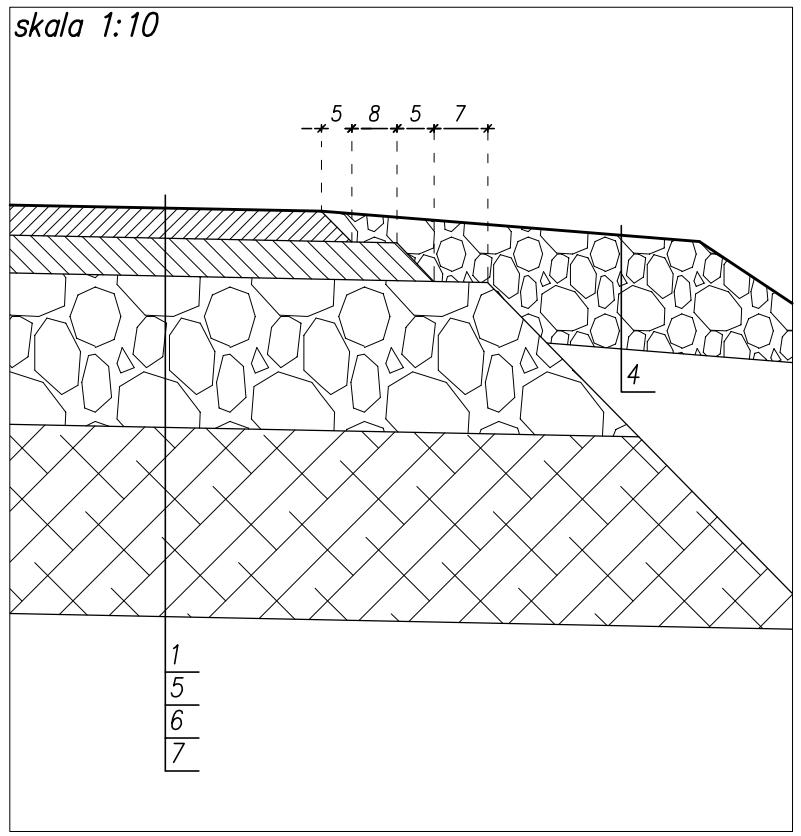



MULTI-PROJEKT S.C.
98-300 Wieluń
ul. Świętej Barbary 26
tel./fax 043 / 8439341
tel.kom. 506 151165


| | | | |
|---|---|---|---|
| Stadium: zgłoszenie robót | Branża: drogowa | | |
| Adres inwestycji | dz. nr ewid. 448, 445, 453, obr. Strobin, gm. Konopnica | | |
| Obiekt | Przebudowa wraz z remontem dróg w miejscowości Strobin– Kolonia Strobin | | |
| Inwestor | Gmina Konopnica Rynek 15, 98-313 Konopnica | | |
| Nazwa rysunku | PRZEKROJE, SZCZEGÓŁY KONSTRUKCYJNE | | |
| FUNKCJA | imię i nazwisko nr uprawnień, izba | podpis | |
| Projektant Br.Drogowa | mgr inż. TOMASZ STASIAK upr. do proj. bez ogr. w spec. drogowej upr.projekt. ŁOD/0872/POOD/08 izba ŁOD/BD/8424/08 | | |
| Opracował | | | |
| Skala 1:50(10) | Data opracowania 09.2022 | Nr rysunku | D2 |